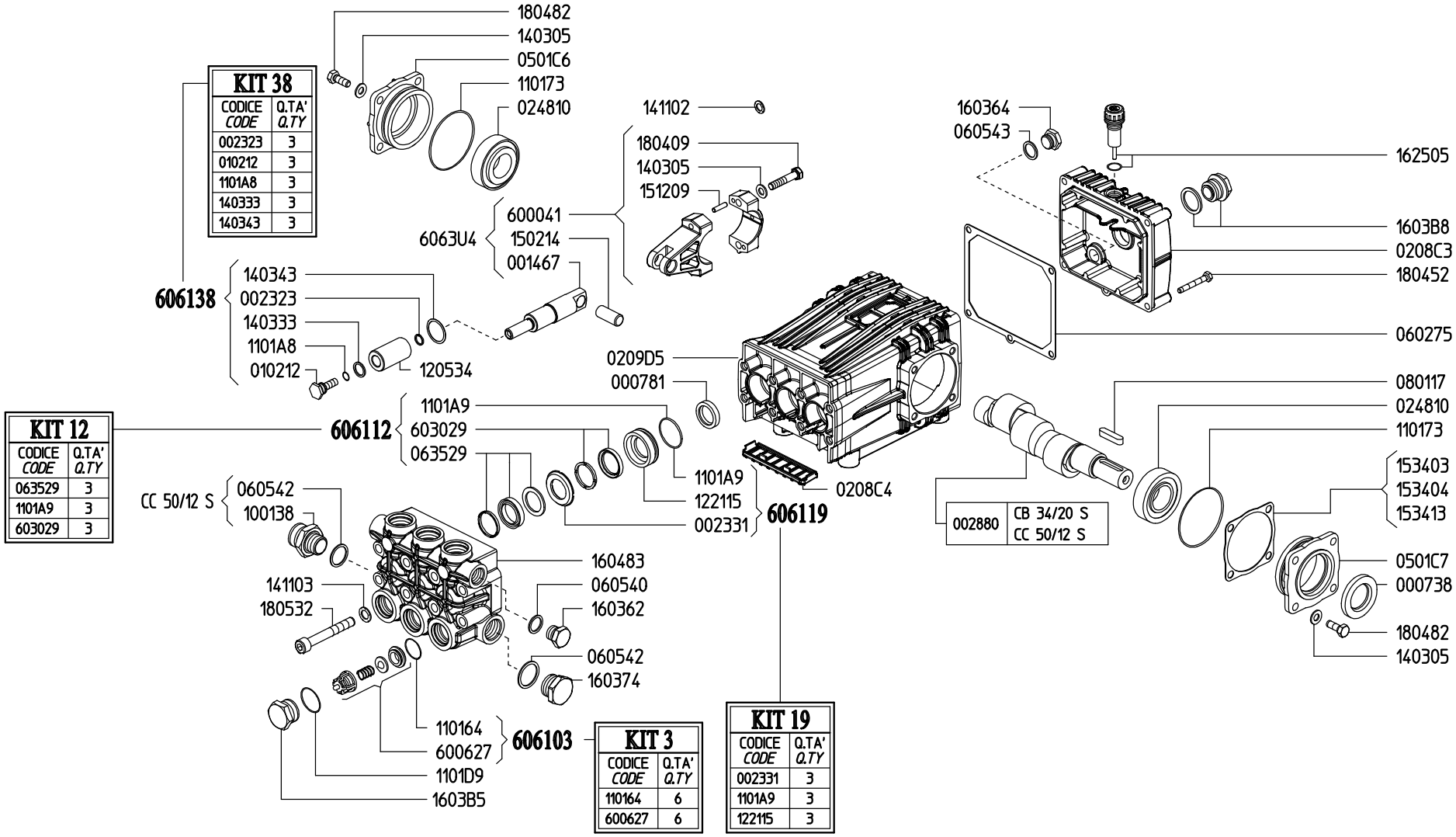

KIT 38

CODICE CODE	Q.TA' Q.TY
002323	3
010212	3
1101A8	3
140333	3
140343	3

KIT 12

CODICE CODE	Q.TA' Q.TY
063529	3
1101A9	3
603029	3

KIT 3

CODICE CODE	Q.TA' Q.TY
110164	6
600627	6

KIT 19

CODICE CODE	Q.TA' Q.TY
002331	3
1101A9	3
122115	3