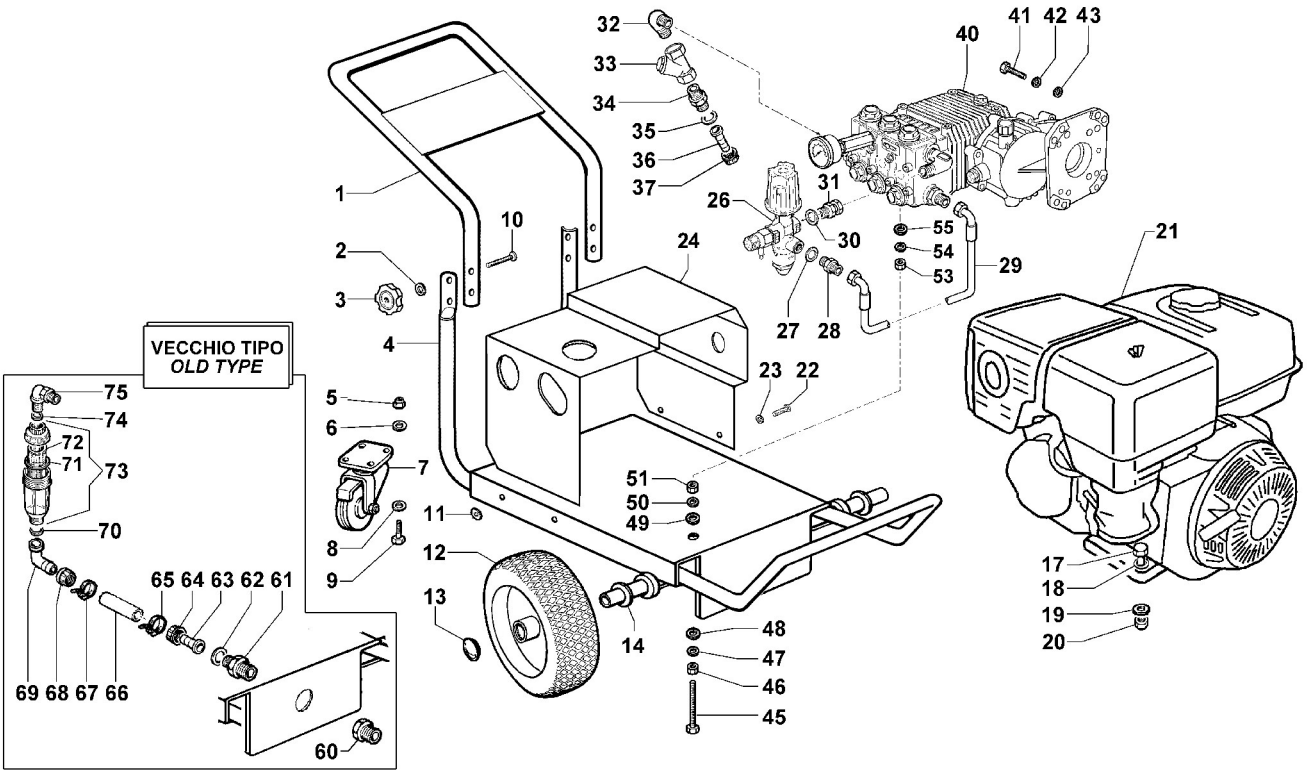

N°	Cod.	Descrizione	*Description*	Note	Q.ty	Model
1	1803 0099	Manubrio	*Handle*		1	
2	2811 0108	Rondella	*Washer*	8,5x17x1,5	4	
3	3606 0019	Pomello	*Knob*	M8	4	
4	3206 0301	Telaio	*Frame*		1	
5	0604 0158	Dado	*Nut*	M8	4	
6	2819 0025	Rondella	*Washer*	Ø8	4	
7	2810 0015	Ruota	*Wheel*	Ø125x30	1	
8	2811 0108	Rondella	*Washer*	8,5x17x1,5	4	
9	3607 0248	Vite Testa Esagonale	*Hexagonal Screw*	M8x20	4	
10	3605 0092	Vite Speciale	*Special Screw*	M8X45	4	
11	1201 0174	Guarnizione	*Seal*		4	
12	2810 0072	Ruota Pneumatica	*Pneumatic Wheel*	318x125	2	
13	0009 0094	Anello	*Ring*	Ø20	2	
14	2812 0070	Distanziale	*Spacer*	Ø20	2	
17	3607 0013	Vite Testa Esagonale	*Hexagonal Screw*	M10x45	4	
18	2811 0002	Rondella	*Washer*	10,5x20x2	4	
19	2811 0002	Rondella	*Washer*	10,5x20x2	4	
20	0604 0073	Dado	*Nut*	M10x10	4	
21	1831 0146	Motore a Scoppio	*Gas Engine*	GX 340 - 11CV	1	16/200
	1831 0182	Motore a Scoppio	*Gas Engine*	GX 390 - 13CV	1	16/250 - 18/220
22	3625 0019	Vite	*Screw*	M4x12	4	
23	2811 0006	Rondella	*Washer*	4,3x9	4	
24	0477 0215	Carenatura	*Cover*		1	
26	1215 0352	Valvola Regolazione	*Regulation Valve*	VB 10/2	1	
27	1209 0091	Rondella in Rame	*Copper Washer*	G3/8	1	
28	2000 0041	Nipplo	*Nipple*	M/M G3/8	1	
29	3208 1011	Tubo By-pass	*By-pass Hose*	L=400mm	1	
30	1209 0091	Rondella in Rame	*Copper Washer*	G3/8	1	
31	0011 0003	Adattatore	*Adapter*	M/F G3/8" + OGV	1	
32	2803 0410	Raccordo Curvo	*Elbow Coupling*	G3/4 - G1/2 90°	1	
33	1002 0159	Filtro Acqua Ottone	*Brass Suction Filter*	F/F G3/4"	1	
34	2000 0024	Nipplo	*Nipple*	G3/4 - G3/4 M/M	1	
35	1209 0111	Guarnizione	*Gasket*	Ø14,5x24,5x3,5	1	
36	2800 0098	Raccordo p.g. Aspir.	*Straight Hose Tail*	Ø19 - G3/4F	1	

N°	Cod.	Descrizione	*Description*	Note	Q.ty	Model
37	1223 0052	Galletto	*Wing Nut*	G3/4	1	
40	6400 1121	Pompa + Riduttore	*Pump & Gear-Box*	FW + R219	1	16/200
	6403 0203	Pompa + Riduttore	*Pump & Gear-Box*	HW + R219	1	16/250
	6403 0403	Pompa + Riduttore	*Pump & Gear-Box*	HW + R219	1	18/220
41	3607 0168	Vite	*Screw*	3/8" 16 x 1"	4	
42	2819 0001	Rosetta Elastica	*Elastic Washer*	10,5X17,5X2,2	4	
43	2811 0002	Rondella	*Washer*	10,5x20x2	4	
45	0601 0320	Distanziale	*Spacer*	M8	1	
46	0604 0104	Dado	*Nut*	M8	1	
47	2819 0021	Rosetta Elastica	*Elastic Washer*	M8	1	
48	2811 0108	Rondella	*Washer*	8,5x17x1,5	1	
49	2811 0108	Rondella	*Washer*	8,5x17x1,5	1	
50	2819 0021	Rosetta Elastica	*Elastic Washer*	M8	1	
51	0604 0104	Dado	*Nut*	M8	1	
53	0604 0104	Dado	*Nut*	M8	1	
54	2819 0021	Rosetta Elastica	*Elastic Washer*	M8	1	
55	2811 0108	Rondella	*Washer*	8,5x17x1,5	1	
60	2825 0051	Riduzione	*Reduction*	M/F G3/4-G1/2	1	
61	2000 0056	Nipplo	*Nipple*	G3/4 - G1/2 M/M	1	
62	1209 0111	Guarnizione	*Gasket*	Ø14,5x24,5x3,5	1	
63	2800 0098	Raccordo p.g. Aspir.	*Straight Hose Tail*	Ø19 - G3/4F	1	
64	1223 0052	Galletto	*Wing Nut*	G3/4	1	
65	1003 0069	Fascetta	*Hose Clamp*	Ø26	1	
66	3208 1022	Tubo Aspirazione	*Suction Hose*	Ø19x26 L=520	1	
67	1003 0069	Fascetta	*Hose Clamp*	Ø26	1	
68	1223 0052	Galletto	*Wing Nut*	G3/4	1	
69	2801 0074	Raccordo p.g. Curvo	*Elbow Coupling*	Ø19 - G3/4F	1	
70	1209 0111	Guarnizione	*Gasket*	Ø14,5x24,5x3,5	1	
71	1209 0106	Guarnizione	*Gasket*	Ø29x50x2	1	
72	1002 0122	Filtro Aspirazione	*Suction Filter*		1	
73	1002 0129	Kit Filtro Aspirazione	*Suction Filter Kit*	G3/4	1	
74	1209 0111	Guarnizione	*Gasket*	Ø14,5x24,5x3,5	1	
75	2803 0410	Gomito	*Elbow*	90° G3/4M- G1/2M	1	

FDX PRO 16/200

Pump

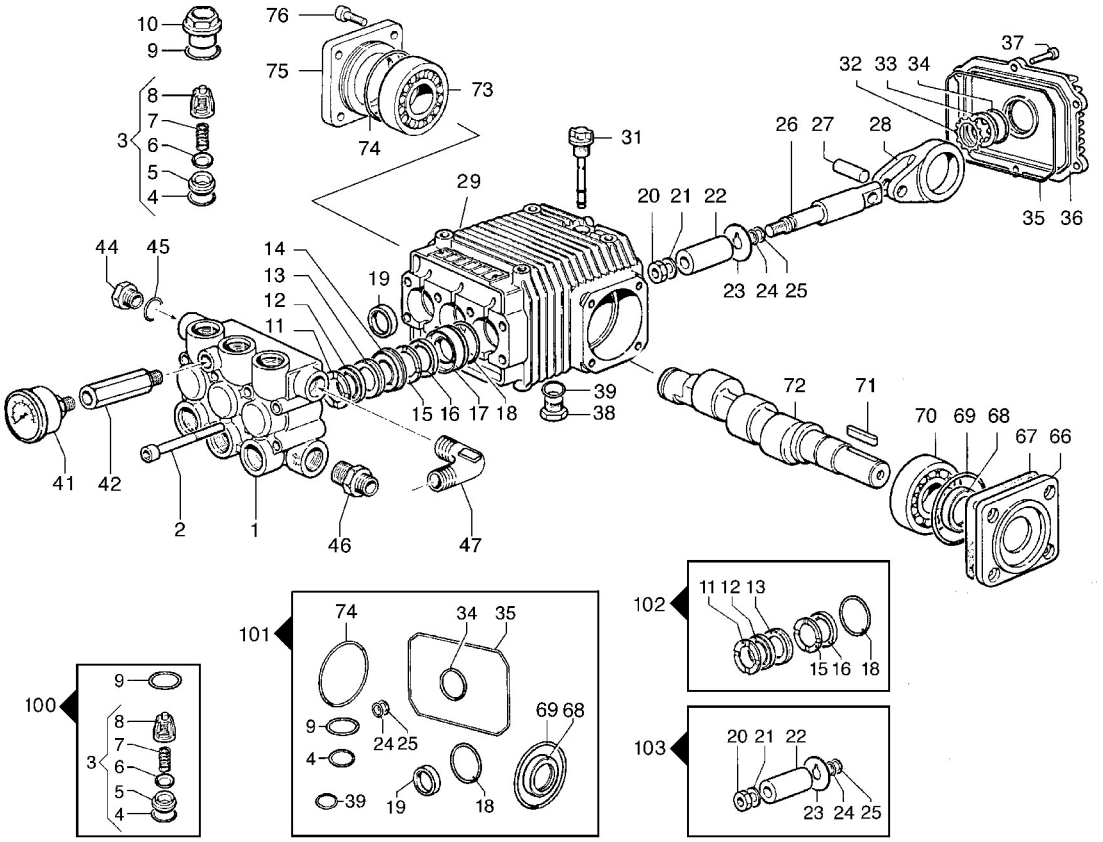

N°	Cod.	Descrizione	*Description*	Note	Q.ty	Model
1	3218 0315	Testata Pompa	*Manifold*	Ø18	1	
2	3609 0039	Vite	*Screw*	M8x70	8	
3	1220 0030	Gruppo Valv. Asp./Mand.	*Suct./Del. Valve Ass.y kit*		6	
4	1210 0046	Guarnizione OR	*O-Ring*	2,62x17,13	6	
5	3009 0087	Sede Valv. Aspir./Mand.	*Suct./Del. Valve Seat*		6	
6	3604 0017	Valvola Aspir./Mand.	*Suct./Del. Valve*		6	
7	1802 0177	Molla Valv. Asp./Mand.	*Suct./Del. Valve Spring*		6	
8	1205 0025	Gabbia Valv. Asp./Mand.	*Suct./Del. Valve Cage*		6	
9	1210 0048	Guarnizione OR	*O-Ring*	2,62x 20,24	6	
10	3202 0267	Tappo	*Cap*		6	
11	0009 0199	Anello Pressione	*Packing Head Ring*	Ø18	3	
12	1241 0026	Guarnizione Tenuta	*Packing*	18÷32 mm	3	
13	0009 0100	Anello Posteriore	*Back Ring*	Ø18	3	
14	0009 0200	Anello Porta Guarniz.	*Packing Retainer*	Ø18	3	
15	0009 0199	Anello Pressione	*Packing Head Ring*	Ø18	3	
16	1241 0026	Guarnizione Tenuta	*Packing*	18÷32 mm	3	
17	0009 0102	Anello Porta Guarniz.	*Packing Retainer*	Ø18	3	
18	1210 0156	Guarnizione OR	*O-Ring*	1,78x31,47	3	
19	0019 0066	Anello Tenuta	*Oil Seal*	20x30x5	3	
20	0600 0054	Dado Speciale	*Special Bolt*		3	
21	2811 0082	Rondella	*Washer*	Ø8,2x17x1,5	3	
22	0202 0022	Bussola Ceramica	*Ceramic Bushing*	Ø18	3	
23	2812 0042	Rondella	*Washer*		3	
24	1210 0039	Guarnizione OR	*O-Ring*	1,78x7,66	3	
25	0009 0170	Anello Anti Estrusione	*Anti-Extr. Ring*		3	
26	2409 0048	Pistone Guida	*Piston Guides*		3	
27	3011 0016	Spinotto	*Gudgeon Pin*	Ø10x29	3	
28	0205 0044	Kit Biella	*Con. Rod Assembly*		3	
29	0403 0129	Carter Pompa	*Pump Crankcase*		1	
31	3200 0051	Tappo Olio	*Oil Dipstick*		1	
32	3019 0033	Seeger Esterno	*Outer Seeger*	Ø28	1	
33	3201 0026	Spia Livello Olio	*Oil Indicator*		1	
34	1210 0333	Guarnizione OR	*O-Ring*	1,78x23,52	1	
35	1210 0468	Guarnizione OR	*O-Ring*	3,0x108	1	

N°	Cod.	Descrizione	*Description*	Note	Q.ty	Model
36	0402 0169	Coperchio Carter	*Crankcase Cover*		1	
37	3609 0030	Vite	*Screw*	M5x20	6	
38	3200 0007	Tappo	*Cap*	3/8 GAS	2	
39	1210 0441	Guarnizione OR	*O-Ring*	2x14	1	
41	1816 0110	Manometro	*Pressure Gauge*	Ø50 0-250 Bar G1/4"	1	
42	2417 0071	Prolunga	*Extension*	M/F 1/4" L=60	1	
44	3200 0007	Tappo	*Cap*	3/8 GAS	1	
45	2811 0084	Rondella	*Washer*	16,7x22x1,5	1	
46	2000 0067	Nipplo	*Nipple*	G1/2M - G3/8M	1	
47	1211 0026	Gomito	*Elbow*	G3/8 - G3/8 M/M	1	
66	0402 0170	Coperchio	*Flange*		1	
67	0601 0218	Distanziale	*Shim*	Ø62 - 0,05 mm	1	
	0601 0220	Distanziale	*Shim*	Ø62 - 0,10 mm	1	
	0601 0222	Distanziale	*Shim*	Ø62 - 0,19 mm	1	
	0601 0259	Distanziale	*Shim*	Ø62 - 0,25 mm	1	
68	0019 0007	Anello Tenuta	*Oil Seal*	25x52x7	1	
69	1210 0388	Guarnizione OR	*O-Ring*	1,78x56,87	1	
70	0440 0012	Cuscinetto Rulli Conici	*Roller Bearing*	25x62x18,25	1	
71	1602 0013	Linguetta	*Key*	8x7x30	1	
72	0001 0346	Albero Passante	*Throughshaft*	Ø24	1	
73	0440 0012	Cuscinetto Rulli Conici	*Roller Bearing*	25x62x18,25	1	
74	1210 0388	Guarnizione OR	*O-Ring*		1	
75	0402 0171	Flangia	*Flange*		1	
76	3609 0032	Vite	*Screw*	M6x20	4	

Kit Ricambi

Spare Parts Kit

100	5025 0011	Kit Valvole	*Valve Kit*		1	
101	5019 0044	Kit Guarnizioni Olio	*Oil Seal Kit*		1	
102	5019 0038	Kit Guarnizioni Acqua	*Water Seal Kit*		1	
103	2409 0073	Kit Pistone Ceramico	*Ceramic Piston Kit*		1	

Solo / *Only* : FDX PRO 16/250 - FDX PRO 18/220

Pump

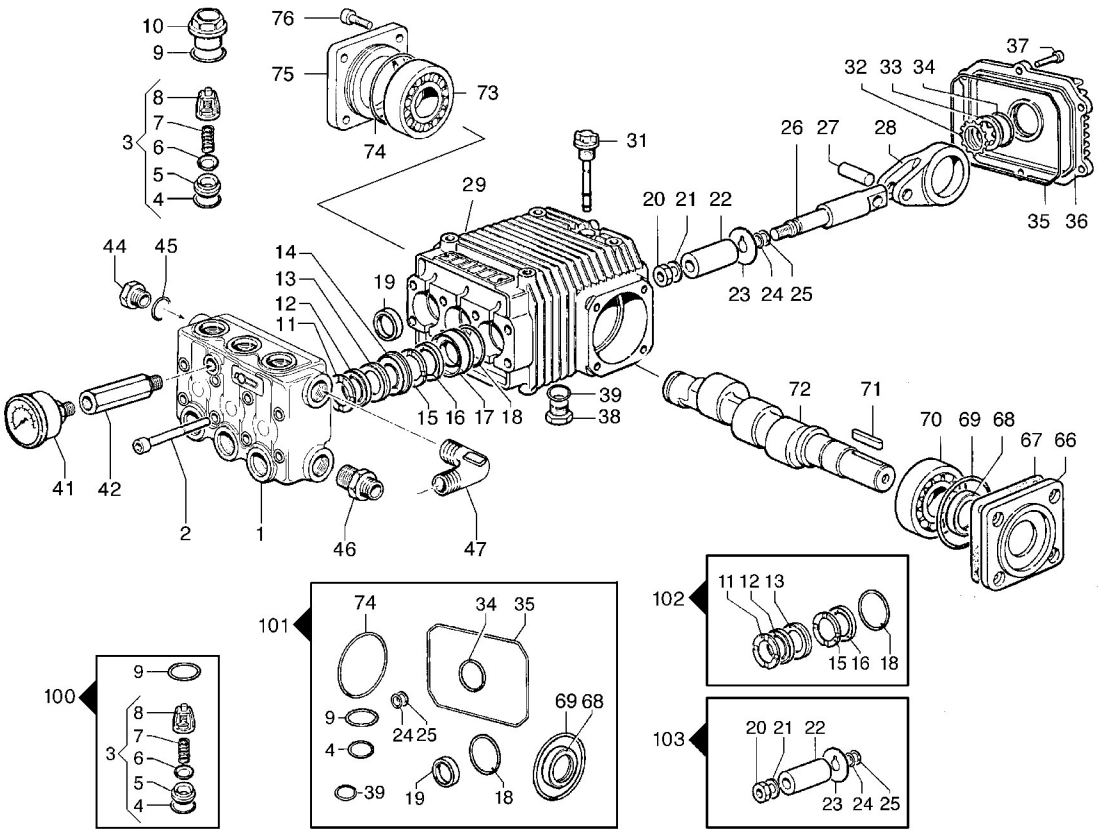

N°	Cod.	Descrizione	*Description*	Note	Q.ty	Model
1	3218 0312	Testata Pompa	*Manifold*	Ø18	1	
2	3609 0170	Vite	*Screw*	M8x80	8	
3	1220 0030	Gruppo Valv. Asp./Mand.	*Suct./Del. Valve Ass.y kit*		6	
4	1210 0046	Guarnizione OR	*O-Ring*	2,62x17,13	6	
5	3009 0087	Sede Valv. Aspir./Mand.	*Suct./Del. Valve Seat*		6	
6	3604 0017	Valvola Aspir./Mand.	*Suct./Del. Valve*		6	
7	1802 0177	Molla Valv. Asp./Mand.	*Suct./Del. Valve Spring*		6	
8	1205 0025	Gabbia Valv. Asp./Mand.	*Suct./Del. Valve Cage*		6	
9	1210 0048	Guarnizione OR	*O-Ring*	2,62x 20,24	6	
10	3202 0268	Tappo	*Cap*		6	
11	0009 0193	Anello Pressione	*Packing Head Ring*	Ø18	3	
12	1241 0035	Guarnizione Tenuta	*Packing*	18÷28 mm	3	
13	0009 0214	Anello Posteriore	*Back Ring*	Ø18	3	
14	0009 0216	Anello Porta Guarniz.	*Packing Retainer*	Ø18	3	
15	0009 0193	Anello Pressione	*Packing Head Ring*	Ø18	3	
16	1241 0035	Guarnizione Tenuta	*Packing*	18÷28 mm	3	
17	0009 0217	Anello Porta Guarniz.	*Packing Retainer*	Ø18	3	
18	1210 0156	Guarnizione OR	*O-Ring*	1,78x31,47	3	
19	0019 0066	Anello Tenuta	*Oil Seal*	20x30x5	3	
20	0600 0054	Dado Speciale	*Special Bolt*		3	
21	2811 0082	Rondella	*Washer*	Ø8,2x17x1,5	3	
22	0202 0022	Bussola Ceramica	*Ceramic Bushing*	Ø18	3	
23	2812 0042	Rondella	*Washer*		3	
24	1210 0039	Guarnizione OR	*O-Ring*	1,78x7,66	3	
25	0009 0170	Anello Anti Estrusione	*Anti-Extr. Ring*		3	
26	2409 0048	Pistone Guida	*Piston Guides*		3	
27	3011 0016	Spinotto	*Gudgeon Pin*	Ø10x29	3	
28	0205 0044	Kit Biella	*Con. Rod Assembly*		3	
29	0403 0129	Carter Pompa	*Pump Crankcase*		1	
31	3200 0051	Tappo Olio	*Oil Dipstick*		1	
32	3019 0033	Seeger Esterno	*Outer Seeger*	Ø28	1	
33	3201 0026	Spia Livello Olio	*Oil Indicator*		1	
34	1210 0333	Guarnizione OR	*O-Ring*	1,78x23,52	1	
35	1210 0468	Guarnizione OR	*O-Ring*	3,0x108	1	

N°	Cod.	Descrizione	*Description*	Note	Q.ty	Model
36	0402 0169	Coperchio Carter	*Crankcase Cover*		1	
37	3609 0030	Vite	*Screw*	M5x20	6	
38	3200 0007	Tappo	*Cap*	3/8 GAS	2	
39	1210 0441	Guarnizione OR	*O-Ring*	2x14	1	
41	1816 0110	Manometro	*Pressure Gauge*	Ø50 0-250 Bar G1/4"	1	
42	2417 0071	Prolunga	*Extension*	M/F 1/4" L=60	1	
44	3200 0007	Tappo	*Cap*	3/8 GAS	1	
45	2811 0084	Rondella	*Washer*	16,7x22x1,5	1	
46	2000 0067	Nipplo	*Nipple*	G1/2M - G3/8M	1	
47	1211 0026	Gomito	*Elbow*	G3/8 - G3/8 M/M	1	
66	0402 0170	Coperchio	*Flange*		1	
67	0601 0218	Distanziale	*Shim*	Ø62 - 0,05 mm	1	
	0601 0220	Distanziale	*Shim*	Ø62 - 0,10 mm	1	
	0601 0222	Distanziale	*Shim*	Ø62 - 0,19 mm	1	
	0601 0259	Distanziale	*Shim*	Ø62 - 0,25 mm	1	
68	0019 0007	Anello Tenuta	*Oil Seal*	25x52x7	1	
69	1210 0388	Guarnizione OR	*O-Ring*	1,78x56,87	1	
70	0440 0012	Cuscinetto Rulli Conici	*Roller Bearing*	25x62x18,25	1	
71	1602 0013	Linguetta	*Key*	8x7x30	1	
72	0001 0325	Albero Passante	*Throughshaft*	Ø24	1	16/250
	0001 0323	Albero Passante	*Throughshaft*	Ø24	1	18/220
73	0440 0012	Cuscinetto Rulli Conici	*Roller Bearing*	25x62x18,25	1	
74	1210 0388	Guarnizione OR	*O-Ring*		1	
75	0402 0171	Flangia	*Flange*		1	
76	3609 0032	Vite	*Screw*	M6x20	4	

Kit Ricambi

Spare Parts Kit

100	5025 0011	Kit Valvole	*Valve Kit*		1	
101	5019 0044	Kit Guarnizioni Olio	*Oil Seal Kit*		1	
102	5019 0038	Kit Guarnizioni Acqua	*Water Seal Kit*		1	
103	2409 0073	Kit Pistone Ceramico	*Ceramic Piston Kit*		1	

FDX PRO

Riduttore

Gear-Box (5005 0207)

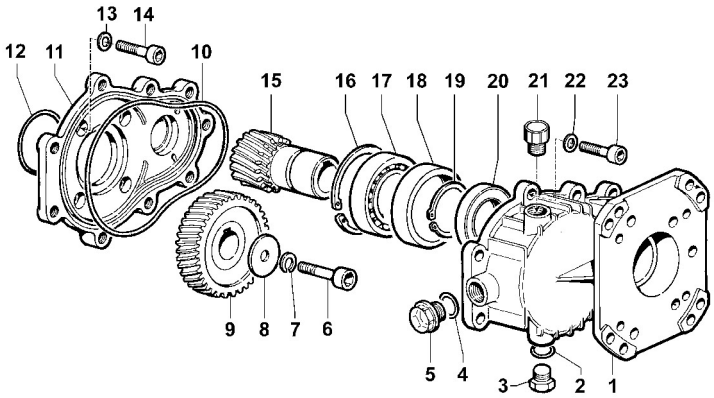

N°	Cod.	Descrizione	*Description*	Note	Q.ty	Model
1	3001 0532	Flangia	*Flange*		1	
2	1210 0441	Guarnizione OR	*O-Ring*	Ø2x14	1	

N°	Cod.	Descrizione	*Description*	Note	Q.ty	Model
3	3200 0007	Tappo	*Plug*	3/8" Gas	1	
4	1210 0025	Guarnizione OR	*O-Ring*	Ø2,9x13,8	1	
5	3201 0021	Indicatore livello olio	*Oil Level Indicator*		1	
6	3609 0183	Vite	*Screw*	M6X35	1	
7	2819 0019	Rosetta Elastica	*Special Washer*	M6	1	
8	2812 0036	Rondella	*Washer*	6,5x28x4	1	
9	0409 0026	Corona	*External Gear*		1	
10	1210 0089	Guarnizione OR	*O-Ring*	Ø2,62x152,07	1	
11	0405 0068	Flangia	*Flange*		1	
12	1210 0067	Guarnizione OR	*O-Ring*	Ø2,62x55,25	1	
13	1209 0107	Rondelle con Guarniz.	*Washers with Seals*	Ø18	4	
14	3609 0165	Vite	*Screw*	M8x35	4	
15	2402 0161	Pignone	*Pinion*	1"	1	
16	3020 0033	Seeger Interno	*Inner Seeger*	Ø68	1	
17	0438 0087	Cuscinetto a Sfere	*Ball Bearing*	Ø40x68x15	1	
18	0601 0313	Distanziale	*Spacer*	68X62,8X15mm		
19	3019 0018	Seeger Esterno	*Outer Seeger*	Ø40	1	
20	0019 0102	Anello Tenuta	*Oil Seal*	Ø40x62x7	1	
21	3200 0078	Tappo Olio	*Oil Cap*		1	
22	2811 0016	Rondella	*Washer*	8,4x17x1,6	9	
23	3609 0006	Vite	*Screw*	M8x30	9	

FDX PRO

Valvola Regolazione VB 10/2

Unloader Valve (1215 0352)

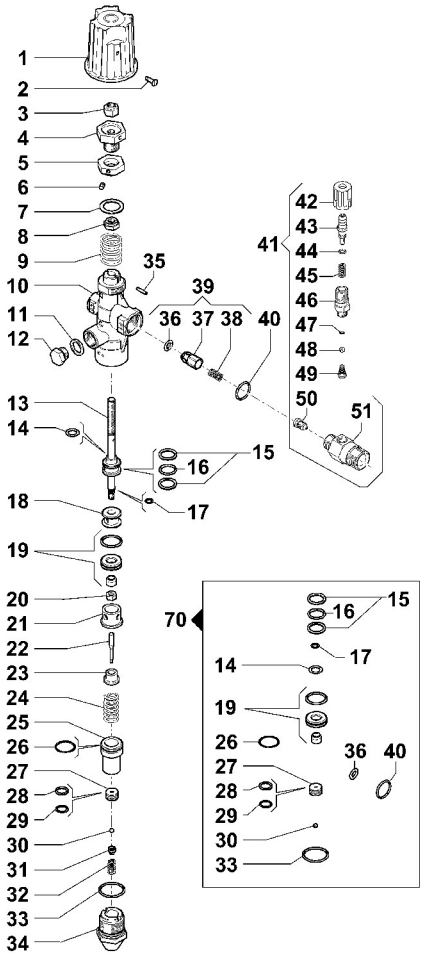

N°	Cod.	Descrizione	*Description*	Note	Q.ty	Model
1	1817 0059	Manopola	*Knob*		1	
2	3623 0007	Vite	*Screw*	M4x10	1	
3	0604 0039	Dado	*Nut*	M8x9,5	1	
4	3036 0014	Sede	*Seat*		1	
5	1227 0032	Ghiera	*Ring Nut*	M16x1	1	
6	3622 0041	Vite senza Testa Es. Inc.	*Stop Adjustable Nut*	M5x6	1	

N°	Cod.	Descrizione	*Description*	Note	Q.ty	Model
7	2811 0111	Rondella Tranc.	*Washer*	19x26x1,5	1	
8	1227 0031	Ghiera	*Ring Nut*	M8x1,25	1	
9	1802 0200	Molla	*Spring*	Ø4,2x23,2x31	1	
10	0424 0352	Corpo	*Body*		1	
11	2811 0084	Rondella	*Washer*	16,7x22x1,5	1	
12	3202 0213	Tappo	*Plug*	G3/8"	1	
13	2409 0128	Pistone VB10/2	*VB10/2 Piston*		1	
14	1210 0377	Guarnizione OR	*O-Ring*	2,62x15,08	1	
15	0009 0237	Anello	*Ring*	15,5x19,9x2	2	
16	1210 0337	Guarnizione OR	*O-Ring*	2,62x15,08	1	
17	1210 0421	Guarnizione OR	*O-Ring*	1x4	1	
18	0601 0277	Distanziale	*Spacer*		1	
19	3009 0149	Kit Sede + O-ring	*Valve Seat Kit + O-ring*		1	
20	0604 0095	Dado	*Nut*	M6	1	
21	0601 0314	Distanziale Superiore	*Upper Spacer*		1	
22	2408 0172	Asta INOX	*INOX Rod*		1	
23	0601 0315	Distanziale Inferiore	*Lower Spacer*		1	
24	1802 0199	Molla	*Spring*	2,5x10,1x25	1	
25	3002 0613	Supporto Sede	*Seat Support*	1,78x11,11	1	
26	1210 0071	Guarnizione OR	*O-Ring*	1,78x20,35	1	
27	3036 0017	Sede	*Seat*	5x13,9x7	1	
28	0009 0319	Anello	*Ring*	.....	1	
29	1210 0563	Guarnizione OR	*O-Ring*	1,78x10.82	1	
30	3003 0036	Sfera	*Ball*	5/32"	1	
31	3002 0612	Supporto Sfera	*Ball Support*		1	
32	1802 0258	Molla	*Spring*		1	
33	1210 0356	Guarnizione OR	*O-Ring*	1,78x25,12	1	
34	3202 0303	Tappo	*Plug*		1	
35	3021 0019	Spina Elastica	*Elastic Pin*	Ø3x14	1	
36	1210 0189	Guarnizione OR	*O-Ring*	3x6	1	
37	3600 0056	Valvola Non Ritorno	*Check Valve*		1	
38	1802 0161	Molla Valvola	*Valve Spring*		1	
39	3600 0099	Kit Valvola	*Regulation Valve*		1	
40	1210 0233	Guarnizione OR	*O-Ring*	1,78x18,77	1	
41	0801 0069	Eiettore regolabile		Ø2,1	1	
42	1817 0070	Manopola	*Knob*		1	
43	2803 0525	Raccordo	*Coupling*		1	
44	1210 0564	Guarnizione OR	*O-Ring*	1,78X4,48	1	
45	1802 0259	Molla	*Spring*		1	
46	2803 0526	Raccordo	*Coupling*		1	
47	1210 0155	Guarnizione OR Viton®	*Viton® O-Ring*	1,78X5,28	1	
48	3003 0024	Sfera	*Ball*		1	
49	1802 0140	Molla	*Spring*		1	
50	3400 0293	Ugello Eiettore	*Injector Nozzle*		1	
51	2803 0387	Raccordo	*Coupling*		1	
70	5015 0025	Kit Manutenzione Valvola	*Valve Maintenance Kit*		1	

Solo Versioni con Avvolgitubo / *Only Version with Hose Reel*

Hose Reel

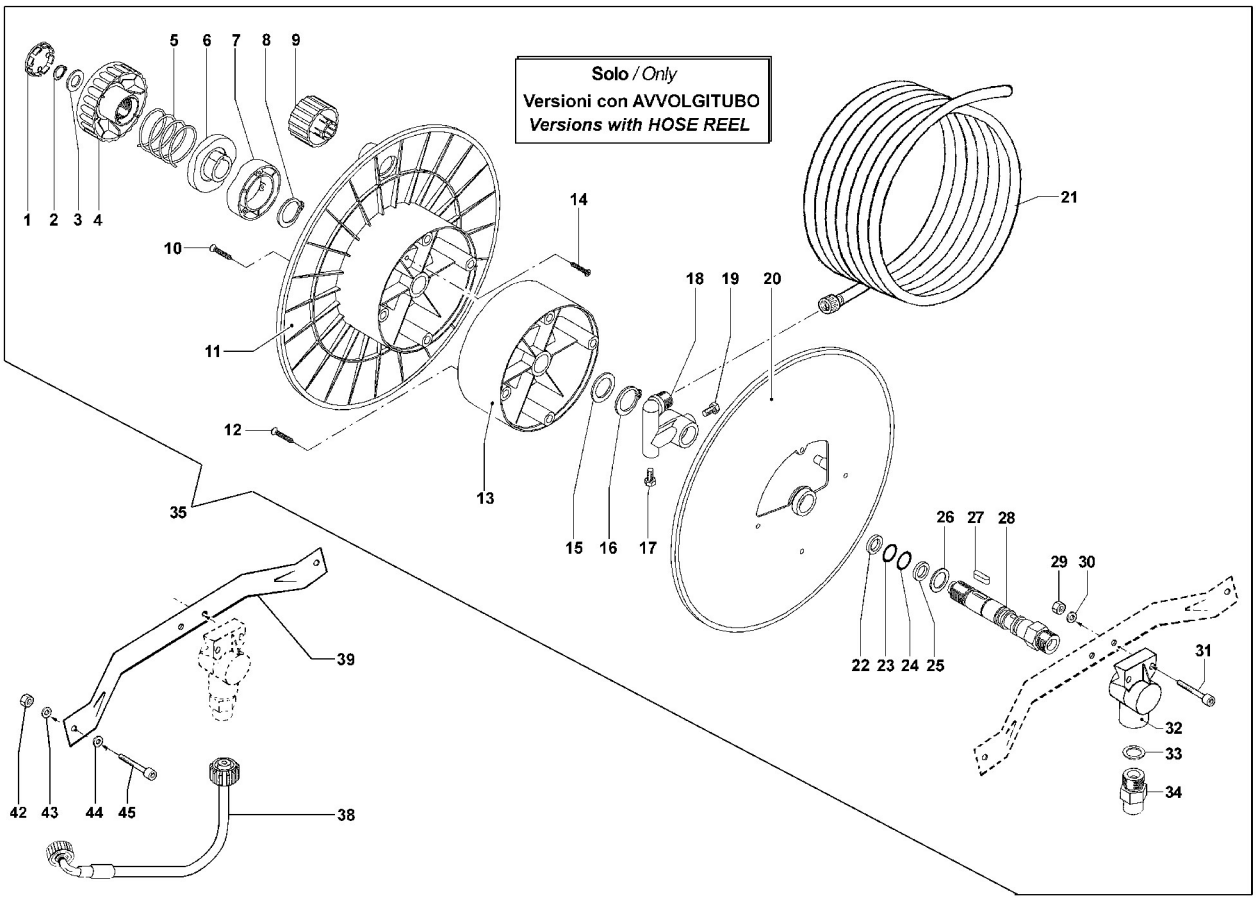

N°	Cod.	Descrizione	*Description*	Note	Q.ty	Model
1	3202 0270	Tappo	*Cap*		1	
2	3019 0038	Seeger Esterno	*Outer Seeger*		1	
3	2811 0015	Rondella	*Washer*	Ø13x24x2.5	1	
4	3606 0014	fermo Avvolgitubo	*Hose Reel Stop*		1	
5	1802 0211	Molla	*Spring*		1	
6	0468 0002	Camma Mobile	*Mobile Plate*		1	
7	0468 0001	Camma Fissa	*Fix Plate*		1	
8	3019 0042	Seeger Esterno	*Outer Seeger*	Ø20	1	
9	2431 0007	Pomello	*Knob*		1	
10	3623 0015	Vite	*Screw*	5x25	4	
11	0602 0052	Disco	*Disc*		1	
12	3623 0015	Vite	*Special*	5x25	4	
13	0601 0297	Distanziale	*Spacer*		1	
14	3623 0019	Vite	*Screw*	4x20	3	
15	2812 0080	Rondella Speciale	*Special Washer*	Ø20xØ30x2	1	
16	3019 0042	Seeger Esterno	*Outer Seeger*	Ø20	1	
17	3202 0018	Tappo	*Cap*	1/8"	1	
18	2803 0480	Raccordo	*Coupling*		1	
19	3202 0018	Tappo	*Cap*	1/8"	1	
20	0602 0051	Disco	*Disc*		1	
21	3208 0974	Tubo Gomma Mandata	*H.P. Hose*	R2 5/16" L=15 m	1	
22	0009 0165	Anello	*Ring*		1	

N°	Cod.	Descrizione	*Description*	Note	Q.ty	Model
23	1210 0232	Guarnizione OR	*O-Ring*	Ø2,62x15,08	1	
24	1210 0232	Guarnizione OR	*O-Ring*	Ø2,62x15,08	1	
25	0009 0165	Anello	*Ring*		1	
26	2812 0080	Rondella Speciale	*Special Washer*	Ø20xØ30x2	1	
27	1602 0059	Linguetta	*Key*	6x6x18	1	
28	2408 0156	Raccordo Speciale	*Special Coupling*	G1/2	1	
29	0604 0011	Dado	*Nut*	M6xSP7,8	2	
30	2811 0030	Rondella	*Washer*	Ø6,4x12,5x1,6	2	
31	3609 0017	Vite Speciale	*Special Screw*	M6x40	2	
32	2803 0484	Raccordo Speciale	*Special Coupling*		1	
33	1209 0091	Rondella in Rame	*Copper Washer*	3/8"	1	
34	2000 0041	Nipplo	*Nipple*	G3/8+OGV-G3/8+OGV	1	
35	7002 0243	Avvolgitubo Completo	*Complete Hose Reel*	R2 5/16" L=15 m	1	
38	3208 1025	Tubo A.P. Collegamento	*Connection H.P. Hose*	R2 5/16" M22x1.5-G3/8F	1	
39	3002 0600	Supporto Avvolgitubo	*Hose Reel Support*		1	
42	0604 0039	Dado	*Nut*	M8	2	
43	2811 0108	Rondella	*Washer*	Ø8,5X17X1,5	2	
44	2811 0108	Rondella	*Washer*	Ø8,5X17X1,5	2	
45	3609 0099	Vite Speciale	*Special Screw*	M8X45	2	

Dotazione Standard

Standard Equipment

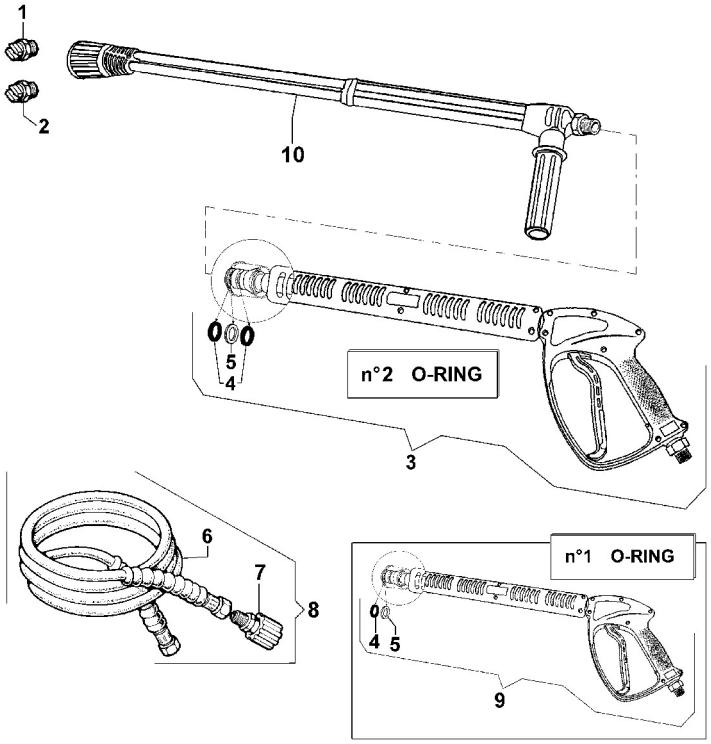

N°	Cod.	Descrizione	*Description*	Note	Q.ty	Model
1	3400 0422	Ugello Acqua	*Water Nozzle*	25 05 1/4" Meg (Blister COMET)	1	16/200
	3400 0419	Ugello Acqua	*Water Nozzle*	25 045 1/4" Meg (Blister COMET)	1	16/250
	3400 0423	Ugello Acqua	*Water Nozzle*	25 055 1/4" Meg (Blister COMET)	1	18/220
2	3400 0391	Ugello Detergente	*Detergent Nozzle*	25 40 1/4" Meg (Blister COMET)	1	
3	2410 0114	Pistola	*Spray gun*	n°2 O-rings (Blister COMET)	1	
4	1210 0084	Guarnizione OR Viton®	*Viton® O-ring*	Ø 2,62X9,13	2	
5	0009 0116	Anello BK	*BK ring*	2,62X 9,3	2	
6	3208 0745	Tubo Alta Pressione	*H.P. Hose*	R2 5/16" L =ù 10 m	1	Solo Versioni **senza** Avvolgitubo *Only versions **without** Hose Reel*
	3208 0974	Tubo Alta Pressione	*H.P. Hose*	R2 5/16" L = 15 m	1	Solo Versioni **con** Avvolgitubo Only versions **with** Hose Reel
7	1407 0027	Raccordo	*Coupling*	M22X1,5- G3/8	1	Solo Versioni **senza** Avvolgitubo *Only versions **without** Hose Reel*
8	3301 0776	Tubo Alta Pressione	*H.P. Hose*	R2 5/16" L = 10 m (Blister COMET)	1	
9	2410 0112	Pistola	*Spray gun*	n°1 O-ring (Blister COMET)	1	
10	3301 0941	Kit Lancia Canna Doppia	*Double Lance Kit*	L=700mm (Blister COMET)	1	