UDOR WATER POWER

Serie / Series G

901200	CC 21/20 S
901500	CC 26/20 S
902100	CD 5.5/30 S
901300	CD 7.0/30 S
902200	CD 7.5/30 S
901700	CD 8.5/30 S

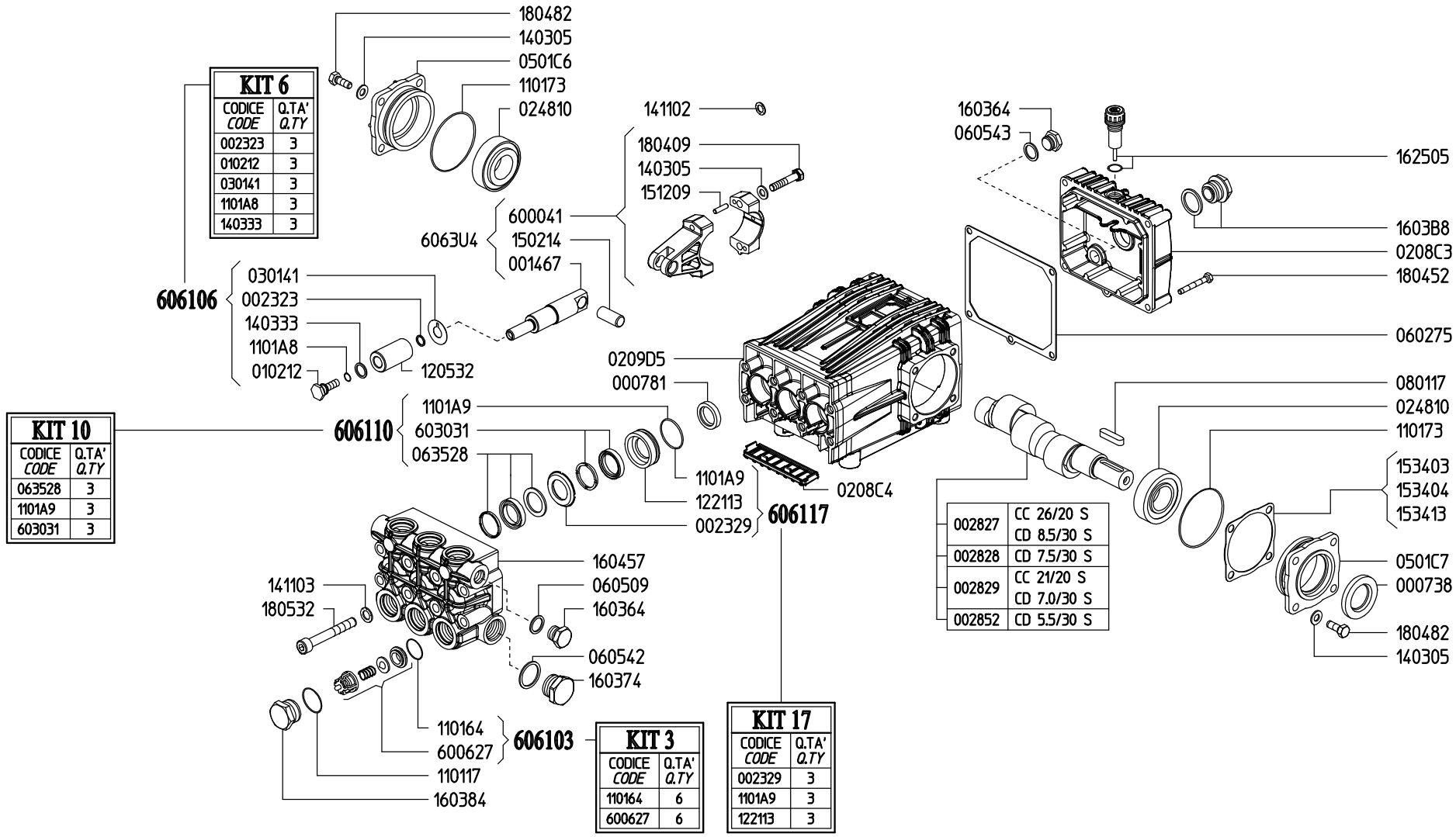

KIT 6	
CODICE *CODE*	Q.TA' *Q.TY*
002323	3
010212	3
030141	3
1101A8	3
140333	3

KIT 10	
CODICE *CODE*	Q.TA' *Q.TY*
063528	3
1101A9	3
603031	3

KIT 3	
CODICE *CODE*	Q.TA' *Q.TY*
110164	6
600627	6

KIT 17	
CODICE *CODE*	Q.TA' *Q.TY*
002329	3
1101A9	3
122113	3

002827	CC 26/20 S CD 8.5/30 S
002828	CD 7.5/30 S
002829	CC 21/20 S CD 7.0/30 S
002852	CD 5.5/30 S